GLTP-51 ~ 120W

GLT系列　瓦斯燃燒機

優點：

槍式機型
不占空間

高P-Q
適應強效率高

旋轉式法蘭＋鉸鏈連接
好安裝、保養維護

操作簡單
經濟適用

全自動連鎖控制
確保安全運行

型號		GLTP-51	GLTP-61	GLTP-81	GLTP-120
輸出功率	10^4kcal/h	10-40	10-50	10-60	10-80
馬達	kw/h	116-464	116-522	116-698	232-928
	kw	0.4	0.75	1.0	1.5
電源要求	主電源	交流 380 ~ 220V / 50Hz / 3Φ			
	控制電源	交流 220V / 50Hz / 1Φ			
控制方式		135Ω 比例式 4-20mA			
適用燃料		液化石油氣、天然氣			
適用壓力		動壓 LPG（2.8KPA）LNG（2.0KPA）			
機型結構		槍式			
防護等級		IP40			
火焰測試方式		探棒			
風門調節方式		比例馬達			
安裝法蘭形式		固定式法蘭			
適應環境溫度		-10°C ~ +60°C			
接口尺寸	LPG	25A	25A	32A	40A
	LNG	32A	32A	40A	50A

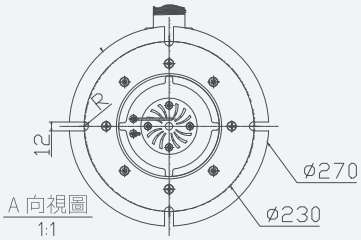

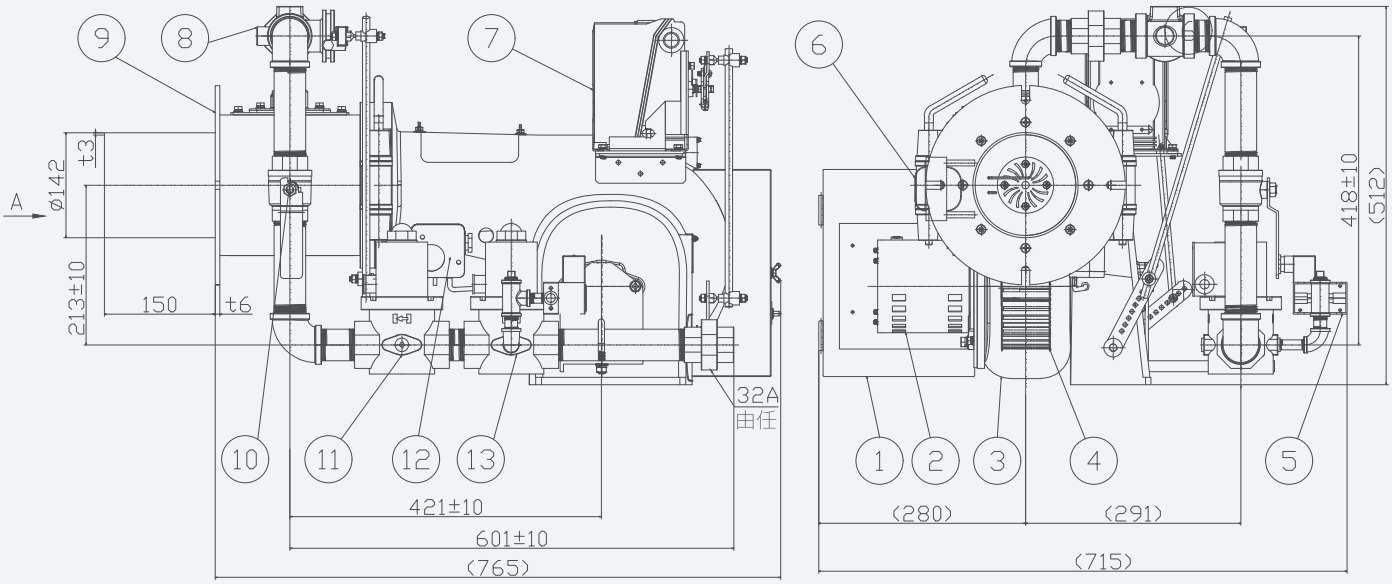

日本 OLYMPIA オリンピア工業株式会社